Marcin Maciołek, Jolanta Tambor

# Odpowiedniki foniczne liter *ą* i *ę*. Tzw. nosówki w języku polskim

Jednym z istotnych problemów polskiej wymowy są tzw. nosówki. Zaczniemy od opisu wymowy wyrazów, w których znajdują się litery *ą* i *ę*, czyli z ogonkami. Nie jest ona zawsze jednakowa. Zależy od głoski (reprezentowanej przez literę), która znajduje się po owej literze z ogonkiem:

1. Głoskowe odpowiedniki liter *ę* oraz *ą* przed spółgłoskami zwartymi i zwarto-szczelinowymi to nosowość konsonantyczna. Wtedy w zbitce dwugłoskowej (sekwens dwugłoskowy, grupa dwugłoskowa) pierwszym elementem jest samogłoska o odpowiedniej barwie: dla litery *ę* jest to [e], dla litery *ą* (*o* nosowe) jest to [o], drugim natomiast elementem jest spółgłoska nosowa o tym samym miejscu artykulacji, jakie ma następująca (kolejna) spółgłoska, której graficzny odpowiednik występuje po literze *ę* lub *ą*, tj. [m], [n], [ṇ], [ń], [ŋ]:
   – przed spółgłoskami wargowymi, np.:
   *tępy* [tempy] – zbitka [em], litera *ę*, podobnie jak w wyrazie *tempo*,
   *rąbać* [rombać] – zbitka [om], litera *ą*, podobnie jak w wyrazie *bomba*;
   – przed spółgłoskami zębowymi i dziąsłowymi, np.:
   *rzędy* [žendy] – zbitka [en], litera *ę*, podobnie jak w wyrazie *weekendy*,
   *kąt* [kont] – zbitka [on], litera *ą*, podobnie jak w wyrazie *konto*,
   *męczyć* [meṇčyć] – zbitka [eṇ], litera *ę*,
   *rączka* [roṇčka] – zbitka [oṇ], litera *ą*;
   – przed spółgłoskami środkowojęzykowymi, np.:
   *pędzić* [peńʑić] – zbitka [eń], litera *ę*,
   *mącić* [mońćić] – zbitka [oń], litera *ą*,
   *pięć* [p'i̯eńć] – zbitka [eń], litera *ę*;
   – przed spółgłoskami tylnojęzykowymi, np.:
   *męka* [meŋka]– zbitka [eŋ], litera *ę*,
   *urągać* [uroŋgać] – zbitka [oŋ], litera *ą*, podobnie jak w wyrazie *Kongo*.

2. Przed spółgłoskami szczelinowymi realizowana jest nosowość wokaliczna. Dla uproszczenia opisu możemy uznać ją za bliską wymowie synchronicznej, czyli literom *ę* i *ą* występującym przed spółgłoską szczelinową odpowiada odpowiednia samogłoska unosowiona (silnie znazalizowana):
   *wąwóz* [võvus] – głoska [õ], litera *ą*,
   *wąs* [võs] – głoska [õ], litera *ą*,
   *ciążyć* [ćõžyć] – głoska [õ], litera *ą*,
   *usiąść* [uśõść] – głoska [õ], litera *ą*,
   *kęs* [kẽs] – głoska [ẽ], litera *ę*,
   *węszyć* [vẽšyć] – głoska [ẽ], litera *ę*,
   *gęś* [gẽś] – głoska [ẽ], litera *ę*.
3. W wygłosie (na końcu wyrazu):
   3.1. litera *ą* jest wymawiana jako *o* nosowe [õ]:
   *są* [sõ] – głoska [õ], litera *ą*,
   *szeroką* [šerokõ] – głoska [õ], litera *ą*,
   *drogą* [drogõ] – głoska [õ], litera *ą*;
   3.2. litera *ę* jest wymawiana jako ustne [e]:
   *się* – głoska [e], litera *ę*,
   *niosę* – głoska [e], litera *ę*.
4. Przed literami *ł* oraz *l* (głoski: [u̯], [l’]) odpowiednikiem liter *ę* i *ą* w wymowie są odpowiednie samogłoski ustne [e] i [o] – dotyczy to czasowników w czasie przeszłym, np.:

| | | | |
|---|---|---|---|
| *wzięłam* | [vźeu̯am] | *wziąłem* | [vźou̯em] |
| *wzięłaś* | [vźeu̯aś] | *wziąłeś* | [vźou̯eś] |
| *wzięła* | [vźeu̯a] | *wziął* | [vźou̯] |
| *wzięłyśmy* | [vźeu̯yśmy] | *wzięliśmy* | [vźel’iśmy] |
| *wzięłyście* | [vźeu̯yśće] | *wzięliście* | [vźel’iśće] |
| *wzięły* | [vźeu̯y] | *wzięli* | [vźel’i] |

5. Należy jeszcze wspomnieć o wyrazach obcego pochodzenia (zapożyczeniach) w języku polskim, które zawierają zbitki (grupy) literowe: *a*N, *e*N, *i*N, *o*N, *u*N, *y*N (gdzie N = *m* lub *n*), a po tej grupie jest litera obrazująca spółgłoskę szczelinową. Wtedy jest możliwa wymowa tzw. nosówek: [ã], [ẽ], [ĩ], [õ], [ũ], [ỹ] lub tzw. wymowa literowa (uważana za trochę mniej staranną, ale dopuszczalną):
   *szansa* [šãsa] – głoska [ã] lub [šansa] – zbitka [an], litery *a*, *n*
   *tramwaj* [trãvai̯] – głoska [ã] lub [tramvai̯] – zbitka [am], litery *a*, *m*
   *o awansie* [o avãśe] – głoska [ã] lub [o avańśe] – zbitka [ań] lub litery *a*, *n*
   *sens* [sẽs] – głoska [ẽ] lub [sens] – zbitka [en], litery *e*, *n*
   *o sensie* [o sẽśe] – głoska [ẽ] lub [o seńśe] – zbitka [eń], litery *e*, *n*
   *instytut* [ĩstytut] – głoska [ĩ] lub [instytut] – zbitka [in], litery *i*, *n*
   *komfort* [kõfort] – głoska [õ] lub [komfort] – zbitka [om], litery *o*, *m*

*kunszt* [kũšt] – głoska [ũ] lub [kunšt] – zbitka [un], litery *u*, *n*
*czynsz* [čỹš] – głoska [ỹ] lub [čynš] – zbitka [yn], litery *y*, *n*

Funkcje liter *ą* i *ę* w języku polskim przedstawia poniższa tabela:

| **Przed spółgłoskami zwartymi i zwarto-szczelinowymi:** | |
|---|---|
| **1) wargowymi [p], [p'], [b], [b']: *ą* [om], *ę* [em]** | |
| *ząb* [z**om**p]<br>*dąb* [d**om**p]<br>*trąba* [tr**om**ba]<br>*gołąbek* [gou̯**om**bek]<br>*kąpiel* [k**om**p'i̯el] | *zęby* [z**em**by]<br>*dęby* [d**em**by]<br>*trębacz* [tr**em**bač]<br>*gołębie* [gou̯**em**b'i̯e]<br>*głębiej* [gu̯**em**b'i̯ej̯] |
| **2) zębowymi [t], [d], [c], [ʒ]: *ą* [on], *ę* [en]** | |
| *błąd* [bu̯**on**t]<br>*pamiątka* [pam'i̯**on**tka]<br>*prządka* [pš**on**tka]<br>*gorąco* [gor**on**co] | *błędny* [bu̯**en**dny]<br>*pamiętać* [pam'i̯**en**tać]<br>*przędza* [pš**en**ʒa]<br>*goręcej* [gor**en**cej̯] |
| **3) dziąsłowymi [ṭ], [ḍ], [č], [ǯ]: *ą* [oṇ], *ę* [eṇ]** | |
| *rączka* [ro**ṇ**čka]<br>*miesiączka* [m'i̯eśo**ṇ**čka]<br>*pączek* [po**ṇ**ček]<br>*mączka* [mo**ṇ**čka] | *ręczyć* [re**ṇ**čyć]<br>*miesięczny* [m'i̯eśe**ṇ**čny]<br>*pęczek* [pe**ṇ**ček]<br>*męczarnia* [me**ṇ**čarńa] |
| **4) środkowojęzykowymi prepalatalnymi [ć], [ʑ]: *ą* [oń], *ę* [eń]** | |
| *kądziel* [ko**ń**ʑel]<br>*błądzić* [bu̯o**ń**ʑić]<br>*usiądź* [uś**ń**ć]<br>*piąć się* [p'i̯o**ń**ć śe] | *pędzić* [pe**ń**ʑić]<br>*narzędzia* [naže**ń**ʑa]<br>*łabędź* [u̯abe**ń**ć]<br>*dziesięć* [ʑeśe**ń**ć] |
| **5) środkowojęzykowymi postpalatalnymi [ḱ], [ǵ]: *ą* [oŋ'], ę [eŋ']** | |
| *łąki* [u̯o**ŋ'**ḱi]<br>*pąki* [po**ŋ'**ḱi]<br>*dziwolągi* [ʑivolo**ŋ'**ǵi]<br>*drągi* [dro**ŋ'**ǵi] | *węgiel* [ve**ŋ'**ǵel] ‖ [ve**ŋ'**ǵi̯el]<br>*kręgielnia* [kre**ŋ'**ǵelńa]<br>*dzięki* [ʑe**ŋ'**ḱi]<br>*męki* [me**ŋ'**ḱi] |
| **6) spółgłoskami tylnojęzykowymi [k], [g]: *ą* [oŋ], *ę* [eŋ]** | |
| *kąkol* [ko**ŋ**kol]<br>*Elbląg* [elblo**ŋ**k]<br>*(o) drągu* [dro**ŋ**gu] | *męka* [me**ŋ**ka]<br>*węgorz* [ve**ŋ**goš]<br>*sięgać* [śe**ŋ**gać] |
| **Przed spółgłoskami szczelinowymi [s], [š], [ś], [z], [ž], [ź], [f], [v], [χ]: *ą* [õ], *ę* [ẽ]** | |
| *wąchać* [võχać]<br>*gąska* [gõska]<br>*gałąź* [gau̯õś]<br>*pieniążek* [p'i̯eńõžek]<br>*wiązać* [v'i̯õzać] | *węszyć* [vẽšyć]<br>*gęś* [gẽś]<br>*gałęzie* [gau̯ẽźe]<br>*pieniężny* [p'i̯eńẽžny]<br>*więzy* [v'i̯ẽzy] |
| **Przed spółgłoskami [u̯], [l']: *ą* [o], *ę* [e]** | |
| *wziął* [vźou̯]<br>*płynął* [pu̯ynou̯] | *wzięła* [vźeu̯a]<br>*płynęła* [pu̯yneu̯a] |

| | |
|---|---|
| *stanął* [stan**o**u̯]<br>*kopnął* [kopn**o**u̯] | *stanęli* [stan**e**l'i]<br>*kopnęli* [kopn**e**l'i] |
| **Na końcu wyrazu (w wygłosie): *ą* [õ], *ę* [e]** | |
| *matką* [matk**õ**]<br>*siatkówką* [śatkufk**õ**]<br>*piszą* [p'iš**õ**]<br>*mówią* [muv'i̯**õ**] | *matkę* [matk**e**]<br>*siatkówkę* [śatkufk**e**]<br>*piszę* [p'iš**e**]<br>*mówię* [muv'i̯**e**] |

## Warto wiedzieć

Jakkolwiek od dawna wiadomo, że w wyrazach rodzimych w pozycji przed spółgłoskami szczelinowymi oraz częściowo w wygłosie (dotyczy to przede wszystkim *ą*) mamy do czynienia z asynchroniczną wymową tzw. nosówek, to jednak świadomie – dla celów glottodydaktycznych – zdecydowaliśmy się na symplifikację, zakładającą występowanie w tychże pozycjach nosowości wokalicznej, bliskiej wymowie synchronicznej. Jak bowiem pokazują nasze doświadczenia w nauczaniu fonetyki języka polskiego – zarówno jako ojczystego, jak i obcego – nawet rodzimi (często przygotowani filologicznie) użytkownicy polszczyzny mają kłopot w uchwyceniu (percepcji słuchowej) polisegmentalnej wymowy nosówek we wskazanych sytuacjach (kontekstach), zapewne ze względu na znacznie silniej wybrzmiewającą tu nosowość (większą wyrazistość fazy rezonansu nosowego) dźwięków oznaczanych w piśmie literami *ą* i *ę* niż przed spółgłoskami wybuchowymi i afrykatami, z czym wiąże się też odmienny skład odpowiadających im segmentów fonicznych: inny przed spółgłoskami szczelinowymi i w wygłosie, a inny przed spółgłoskami zwartymi i zwarto-szczelinowymi.

Dla pełni obrazu nadmieńmy jednak, że badania akustyczne i artykulacyjne (starsze, np. Marii Steffen-Batogowej, Danuty Ostaszewskiej i Jolanty Tambor, i najnowsze, Anity Lorenc) jednoznacznie wykazały, że przed głoskami frykatywnymi, a także częściowo w wygłosie wyrazowym „samogłoski nosowe" realizowane są asynchronicznie, tzn. ich wymowa składa się z co najmniej dwu faz (rezonansów): fazy ustnej (rezonansu ustnego) i opóźnionej względem niej fazy nosowej (rezonansu nosowego). Dzieje się tak dlatego, że podniebienie miękkie (*velum*) otwiera wydychanemu z płuc strumieniowi powietrza dostęp do jamy nosowej z pewnym opóźnieniem w stosunku do otwarcia ustnego. Tym samym rezonans nosowy nie jest zsynchronizowany z przepływem powietrza przez jamę ustną i obserwowanymi w niej ruchami języka w pionie i poziomie. W efekcie takiej właśnie asynchronicznej nosowości nie powstaje pojedynczy dźwięk, lecz dyftong złożony z samogłoski ustnej (ewentualnie znazalizowanej) oraz glajdu (półsamogłoski) o charakterze nosowym. Dlatego właśnie autorzy współczesnych podręczników akademickich do fonetyki i fonologii języka polskiego przyjmują, że odpowiednikami fonicznymi liter *ą* i *ę* przed spółgłoskami frykatywnymi twardymi są odpowiednio sekwensy [oũ̯] i [eũ̯] (lub ewentualnie [õũ̯] i [ẽũ̯]), a przed szczelinowymi miękkimi (środkowojęzykowymi) ponadto – jako warianty – kolejno segmenty brzmieniowe [oĩ̯] i [eĩ̯] (lub ewentualnie [õĩ̯] i [ẽĩ̯]). Na tej samej zasadzie autorzy ci uznają, że w wygłosie ekwiwalentem wymawianiowym litery *ą* jest sekwens [oũ̯] (lub ewentualnie [õũ̯]), natomiast litery *ę* – [eũ̯] (lub [ẽũ̯]) bądź – jak przyjęto w niniejszym przewodniku – ustna (zatem odnosowiona) samogłoska [e], por. Wiśniewski 2000: 77–78 i 80–81 oraz Ostaszewska, Tambor 2004: 56 i 59–61. Polisegmentalny opis wymowy tzw. nosówek przed szczelinowymi i w wygłosie byłby dla cudzoziemców uczących się języka polskiego niezrozumiały i nadmiernie trudny, gdyż drugim elementem sekwensu jest dźwięk niewystępujący w izolacji, więc nieuchwytny niewprawnym uchem. Poza tym niezrozumienie natury specyficznej polisegmentalności w tych miejscach może prowadzić do błędnej wymowy dwugłoskowej typu [om] czy [ou̯]. Przyjęte przez nas uproszczenie tym błędom stara się przeciwdziałać.

Także opowiedzenie się za denazalizacją nosówki przedniej w wygłosie, lub innymi słowy: wymowy końcowego *ę* jako [e], wymaga pewnego wyjaśnienia. Jak wiadomo, zgodnie ze współczesną normą poprawnościową dopuszcza się wariantywną realizację brzmieniową *ę* na końcu wyrazu, zezwalając na całkowite odnosowienie – wówczas ekwiwalentem fonicznym tego grafemu jest ustna samogłoska [e], bądź wymowę lekko znazalizowaną, czemu odpowiada połączenie ustnej (lub znazalizowanej) samogłoski przedniej, średniej oraz tylnego, nielabializowanego glajdu nosowego – wtedy *ę* wymawiamy jako [eũ̯] (lub ewentualnie [ẽũ̯]). Zdaniem niektórych badaczy, np. Bogusława Dunaja, realizacja brzmieniowa litery *ę* usytuowanej na końcu wyrazów stoi w związku z sytuacją komunikacyjną – dla wymowy starannej (kontakty oficjalne) typowe są wariantywne realizacje, zob. [v'iʒe matkeũ̯] (lub [v'iʒe matkẽũ̯]) albo [v'iʒeũ̯ matke] (lub [v'iʒẽũ̯ matke]), a dla wymowy potocznej, swobodnej (kontakty nieoficjalne) realizacje z [e], por. [v'iʒe matke]. W naszym przekonaniu w nauczaniu fonetyki polskiej cudzoziemców również w tej kwestii warto poczynić pewne uproszczenie, zalecając kursantom wymowę wygłosowego *ę* jako czystego, ustnego [e], co jest zgodne z zachowaniami językowymi większości współczesnych Polaków. Trudno bowiem precyzyjnie określić, gdzie przebiega granica pomiędzy tzw. lekką (częściową, osłabioną) nosowością, o jakiej mowa w poradnikach ortofonicznych, a nosowością silną (pełną) – a to chcieliby wiedzieć uczący się polskiego cudzoziemcy – z pewnością jednak przekroczenie owej granicy grozi wymową przesadną (hiperpoprawną), odbieraną jako pretensjonalna. Zalecenie ustnej realizacji końcowego *ę*, tj. jako [e], ustrzeże także kursantów przed poddaniem się – szerzącej się wśród rodzimych użytkowników polszczyzny – tendencji do błędnego wymawiania *ę* w omawianej pozycji w wyrazie jako odnosowionego sekwensu [eu̯].

W tym miejscu, należy przypomnieć, że opis danego języka sporządzony dla celów dydaktycznych (w tym także glottodydaktycznych) musi zakładać czasem pewne uproszczenia, musi pójść nieraz na pewne ustępstwa, aby nie zaciemniać obrazu całości i nie zniechęcać uczących się do nauki. Jednocześnie jednak należy pamiętać, że tak jak w przypadku poszczególnych działów gramatyki, tak też w przypadku fonetyki „lektor powinien dysponować rzetelną wiedzą – tu: na temat systemu fonetycznego i fonologicznego nauczanego języka. Nie można uczyć poprawnej wymowy i korygować błędów, samemu nie wiedząc, dlaczego te błędy powstają lub mogą powstać. Uczniowi przekazujemy niezbędne elementy wiedzy, sami musimy wiedzieć o wiele więcej (czyli prawie wszystko)" (Tambor 2001, 79).

## Ćwiczenia

1. Proszę kilkakrotnie wymówić naprzemiennie głoski oznaczane izolowanymi literami *ę* i *e* oraz *ą* i *o*, pamiętając każdorazowo o zaznaczaniu rezonansu nosowego lub jego pominięciu:
   a) *ę – e, ę – e, ę – e, ę – e*;
   b) *e – ę, e – ę, e – ę, e – ę*;
   c) *ę – e, e – ę, ę – e, e – ę*;
   d) *ą – o, ą – o, ą – o, ą – o*;
   e) *o – ą, o – ą, o – ą, o – ą*;
   f) *ą – o, o – ą, ą – o, o – ą*.

2. Proszę kilka razy wymówić głoski odpowiadające izolowanym literom *ę* i *ą*: najpierw osobno każdą z nich, a następnie naprzemiennie, tj.:
   a) *ę – ę – ę – ę – ę – ę – ę – ę*;
   b) *ą – ą – ą – ą – ą – ą – ą – ą*;
   c) *ę – ą – ę – ą – ę – ą – ę – ą*.
3. Proszę przeczytać podane zestawienia, starannie wymawiając zakończenia wyrazów:
   a) *szybko – szybką*, *głośno – głośną*, *krótko – krótką*, *długo – długą*;
   b) *szybko jadą*, *głośno śpiewają*, *krótko rozmawiają*, *długo pracują*;
   c) *szybką jazdą*, *głośną muzyką*, *krótką rozmową*, *długą pracą*.
4. W każdym punkcie proszę zaznaczyć usłyszaną formę gramatyczną[1]:

| | **N. lp** | **W. lp** | **C. lm** |
|---|---|---|---|
| a) | *kolegą* | *kolego!* | *kolegom* |
| b) | *książką* | *książko!* | *książkom* |
| c) | *dziewczyną* | *dziewczyno!* | *dziewczynom* |
| d) | *turystą* | *turysto!* | *turystom* |

5. Proszę przeczytać głośno formy gramatyczne podane w tabeli, starannie artykułując zaznaczone końcówki:

| N. lp | W. lp | C. lm | N. lp | W. lp | C. lm |
|---|---|---|---|---|---|
| *poet**ą*** | *poet**o**!* | *poet**om*** | *poetk**ą*** | *poetk**o**!* | *poetk**om*** |
| *artyst**ą*** | *artyst**o**!* | *artyst**om*** | *artystk**ą*** | *artystk**o**!* | *artystk**om*** |
| *mężczyzn**ą*** | *mężczyzn**o**!* | *mężczyzn**om*** | *kobiet**ą*** | *kobiet**o**!* | *kobiet**om*** |

6. Proszę uzupełnić podane wypowiedzenia odpowiednimi końcówkami, a następnie głośno je przeczytać:
   a) *Mężczyzn__ przypisuje się takie cechy, jak odwaga i siła fizyczna.*
   b) *Mężczyzn__, ogarnij się!*
   c) *Od dawna interesowała się tym mężczyzn__.*
   d) *Cudowna artystk__! Obyśmy częściej mogli oglądać cię na scenie!*
   e) *Paweł wręczył kwiaty wspaniałym artystk__.*
   f) *Po występie zamienił kilka słów z artystk__.*
7. Proszę posłuchać nauczyciela i uzupełnić podpisy pod rysunkami, wypisując litery *ę* lub *ą*.

| | | | | |
|---|---|---|---|---|
| | | | | |
| *m__żczyzna* | *m__ż* | *ksi__żę* | *ksi__żniczka* | *ksi__życ* |

[1] Wybór form do odczytania pozostawiamy nauczycielom.

| | | | | |
|---|---|---|---|---|
| *ksi__żka* | *w__s* | *j__zyk* | *g__sienica* | *mi__so* |
| *g__ś* | *gał__ź* | *w__ż* | *s__siadki* | *w__chać* |

8. Proszę raz jeszcze przeczytać na głos wszystkie wyrazy zawarte w poprzednim ćwiczeniu.
9. Proszę przeczytać na głos wiersz Ludwika Jerzego Kerna pt. *Wąż*:

   *Idzie wąż wąską dróżką,*
   *nie porusza żadną nóżką.*
   *Poruszałby gdyby mógł,*
   *lecz wąż przecież nie ma nóg.*

   Ludwik Jerzy Kern, *Wąż*

10. Proszę przeczytać głośno podane połączenia, pamiętając o prawidłowej wymowie zaznaczonych końcówek:
    a) *id**ą** ulic**ą**, jad**ą** taksówk**ą**, kierują firm**ą**, kiwają głow**ą***;
    b) *gotuj**ę** zup**ę**, pisz**ę** książk**ę**, studiuj**ę** filozofi**ę**, lubi**ę** Karolin**ę***;
    c) *gotuj**ą** zup**ę**, pisz**ą** książk**ę**, studiuj**ą** filozofi**ę**, lubi**ą** Karolin**ę***;
    d) *czesz**ą** się szczotk**ą**, bawi**ą** się piłk**ą**, opiekuj**ą** się córk**ą**, interesuj**ą** się geografi**ą***;
    e) *czesz**ę** się szczotk**ą**, bawi**ę** się piłk**ą**, opiekuj**ę** się córk**ą**, interesuj**ę** się geografi**ą***.
11. Proszę przeczytać głośno podane zdania, pamiętając o prawidłowej wymowie tzw. nosówek w wygłosie, tj. w zakończeniach wyrazów:
    a) *Ewa z Krysią nigdy ze sobą nie rozmawiają.*
    b) *Jan z Eweliną piją czarną herbatę z cytryną.*
    c) *Poproszę czarną kawę i bułkę z pastą serową.*
    d) *Bardzo lubię jajecznicę z kiełbasą i zieloną cebulką.*
    e) *Na randkę z Joanną założę moją ulubioną koszulę w zielono-niebieską kratkę.*
    f) *Lubię sztukę, ale tak naprawdę interesuję się polską muzyką rozrywkową.*
    g) *Czasami chodzę z Małgosią na włoską pizzę z szynką parmeńską i rukolą.*

h) *W sobotę zwykle jem kanapkę z szynką i piję kawę parzoną ze śmietanką.*
i) *Oni piją zieloną herbatę z melisą i jedzą szarlotkę z bitą śmietaną.*
j) *Na jutrzejszą kolację ubiorę elegancką białą bluzkę i czarną spódniczkę.*

12. Proszę uzupełnić podaną tabelkę formami czasu przeszłego wskazanych czasowników według podanego wzoru, a następnie głośno przeczytać każdą z nich, pamiętając, że w mowie literom *ą* i *ę* odpowiadają w tych formach (odpowiednio) głoski [o] i [e]:

| **bezokolicznik** | **1. os. lp** | **2. os. lp** | **3. os. lp** | **1. os. lm** | **2. os. lm** | **3. os. lm** |
|---|---|---|---|---|---|---|
| *wziąć* | *wziąłem* | *wziąłeś* | *wziął* | *wzięliśmy* | *wzięliście* | *wzięli* |
| | *wzięłam* | *wzięłaś* | *wzięła* | *wzięłyśmy* | *wzięłyście* | *wzięły* |
| *stanąć* | | | | | | |
| | | | | | | |
| *zerknąć* | | | | | | |
| | | | | | | |
| *kiwnąć* | | | | | | |
| | | | | | | |
| *rozpocząć* | | | | | | |
| | | | | | | |
| *pomknąć* | | | | | | |
| | | | | | | |
| *wysunąć się* | | | | | | |
| | | | | | | |
| *minąć* | | | | | | |
| | | | | | | |
| *przylgnąć* | | | | | | |
| | | | | | | |
| *potknąć* | | | | | | |
| | | | | | | |
| *zacząć* | | | | | | |
| | | | | | | |
| *stanąć* | | | | | | |
| | | | | | | |
| *zwichnąć* | | | | | | |
| | | | | | | |
| *pragnąć* | | | | | | |
| | | | | | | |

13. Proszę uzupełnić regułę dotyczącą pisowni i wymowy czasowników uwzględnionych w poprzednim ćwiczeniu:

Przed literami *ł* oraz *l* w formach czasu przeszłego (a także trybu przypuszczającego) podanych czasowników piszemy __ w rodzaju męskim, a __ w rodzaju żeńskim (i nijakim) oraz w liczbie mnogiej w rodzaju męsko- i niemęskoosobowym, chociaż słyszymy i mówimy odpowiednio [ __ ] lub [ __ ].

14. W podanym tekście proszę uzupełnić brakujące litery *ą* i *ę*, a następnie głośno go odczytać: *Wszyscy zawodnicy stan__li w rzędzie. Sędzia zerkn__ł na zegarek, kiwn__ł głową, podniósł chorągiewkę i rozpocz__ł wyścig. Ruszyli! Pomkn__li przed siebie. Szybko na prowadzenie wysun__ł się faworyt szkoły – Andrzej. W okamgnieniu min__ł rywali. Kibice przylgn__li do barierki, aby widzieć jak najwięcej. Lecz nagle... Cóż to? Chyba się potkn__ł! Zacz__ł kuleć! Co za pech! Stan__ł przy drzewie. Czyżby zwichn__ł nogę? Zrezygnował z wyścigu. A rak bardzo pragn__ł zwyciężyć...*[2].
15. Proszę przeczytać głośno podany fragment książki Alfreda Szklarskiego pt. *Tomek na tropach yeti*, pamiętając, że w mowie w formach czasu przeszłego literom *ą* i *ę* przed *ł* i *l* odpowiadają kolejno głoski [o] i [e], a na końcu wyrazów litera *ą* oznacza głoskę nosową [õ], zaś litera *ę* – głoskę ustną [e]:

    *Z kuchni już płynęły miłe zapachy. Wreszcie służba zaczęła wnosić tace z jedzeniem i wygłodniali podróżnicy ochoczo przysunęli się to stołu. Ujęli w dłonie długie pałeczki, których Chińczycy używają zamiast widelców, i zaczęli nabierać dania mięsne. Pandit Davasarman szepnął jednak bosmanowi, iż dobry obyczaj nakazuje choćby trochę pokosztować każdej z podanych potraw. „Nie mogę" – odparł bosman na tę uwagę – „Któżby jadł nieświeże jaja lub pijawki!" „Popróbuj tylko, sahibie" – mruknął Pandit Davasarman. – „Chińczycy przestrzegają ceremoniału i są obraźliwi".*

    A. Szklarski, *Tomek na tropach yeti*

16. Proszę głośno przeczytać pod kierunkiem nauczyciela podane pary wyrazowe i ustalić, czy słowa zestawione w każdej z par wymawiamy tak samo czy różnie:
    a) *ląd – lont*;
    b) *sąd – sond* (D. lm rzeczownika *sonda*);
    c) *kąt – kont* (D. lm rzeczownika *konto*);
    d) *rąb!* (tryb rozkazujący czasownika *rąbać*) – *romb*;
    e) *tępo* (przysłówek) – *tempo* (rzeczownik).

    Jeśli to konieczne, proszę sprawdzić w słowniku, co znaczą zestawione ze sobą słowa.
17. Proszę uzupełnić brakujące litery w wierszyku pt. *Gdy kąt myli się z kontem* pochodzącym z książki *Ortografia na wesoło* Józefa Gawdzika:

    *Jak się pisze: góra, płótno,*
    *Kłótnia, córka – dobrze wiem.*
    *Lecz się głowię z miną smutną:*
    *ą czy om? em, en czy ę?*

    *Łatwo l__d pomylić z l__tem,*

[2] Tekst za: Czarniecka-Rodzik Z., 2010, *Gramatyka i stylistyka*, Warszawa, s. 24.

*Bł__d się wkrada w wyraz bl__d.*
*K__t brzmi tak, jak: k__to, k__tent.*
*S__da naśladuje s__d.*
*T__p te błędy w szybkim t__pie!*
*Proszę, pisz: Rysuję r__b.*
*Pan Wal__ty r__bie w__giel.*
*Klemens krzyczy: „Szybciej r__b!”.*

*Pisząc, drżysz: Ach, co to będzie?*
*Z c__tką wciąż się miesza c__t,*
*Z b__bą b__bel. Bł__d przy bł__dzie.*
*Jak rozwiązać problem ten?*

Józef Gawdzik, *Gdy kąt myli się z kontem*

18. Proszę poprosić nauczyciela o dwukrotne wymówienie podanych wyrazów i zdecydować, jakie dźwięki koduje w nich litera *ą* (proszę podkreślić odpowiedni segment)[3]. Następnie proszę głośno przeczytać pod kierunkiem nauczyciela wszystkie słowa w tym ćwiczeniu:
    a) *z**ą**b*, *d**ą**b*, *g**ą**bka*, *tr**ą**ba* [om] – [on] – [oṇ] – [oń] – [oŋ]
    b) *zamkn**ą**ć*, *wzi**ą**ć*, *wyci**ą**ć*, *stan**ą**ć* [om] – [on] – [oṇ] – [oń] – [oŋ]
    c) *poci**ą**g*, *paj**ą**k*, *ł**ą**ka*, *m**ą**ka* [om] – [on] – [oṇ] – [oń] – [oŋ]
    d) *pi**ą**tek*, *żoł**ą**dek*, *mies**ią**c*, *ks**ią**dz* [om] – [on] – [oṇ] – [oń] – [oŋ]
    e) *p**ą**czek*, *gor**ą**czka*, *zaj**ą**czek*, *obr**ą**czka* [om] – [on] – [oṇ] – [oń] – [oŋ].
19. Proszę poprosić nauczyciela o dwukrotne wymówienie podanych wyrazów i zdecydować, jakie dźwięki koduje w nich litera *ę* (proszę podkreślić odpowiedni segment). Następnie proszę głośno przeczytać pod kierunkiem nauczyciela wszystkie słowa w tym ćwiczeniu:
    a) *p**ę**ć*, *dziesi**ę**ć*, *zdj**ę**cie*, *s**ę**dzia* [em] – [en] – [eṇ] – [eń] – [eŋ]
    b) *z**ę**by*, *d**ę**by*, *b**ę**ben*, *przezi**ę**bienie* [em] – [en] – [eṇ] – [eń] – [eŋ]
    c) *pi**ę**ta*, *św**ę**to*, *kol**ę**da*, *p**ę**dzel* [em] – [en] – [eṇ] – [eń] – [eŋ]
    d) *r**ę**ka*, *p**ę**kny*, *dz**ę**kować*, *ks**ę**garnia* [em] – [en] – [eṇ] – [eń] – [eŋ]
    e) *t**ę**cza*, *zm**ę**czony*, *r**ę**cznik*, *oszczędzać* [om] – [on] – [oṇ] – [oń] – [oŋ].
20. Proszę przeczytać podpisy pod podanymi ilustracjami, zwracając uwagę na funkcje oznaczonych liter. Proszę skorzystać z podanych obok słów podpowiedzi:

---

[3] Przed wykonaniem tego, a także kolejnego ćwiczenia nauczyciel powinien objaśnić kursantom – jeśli tego (jeszcze) nie wiedzą – jakie głoski oznaczają symbole fonetyczne [ṇ] oraz [ŋ]. Osobom dobrze znającym język angielski można podpowiedzieć, że dźwięk [ṇ] oznacza właśnie takie *n* jak w angielskim, czyli dziąsłowe (mówiąc fachowo, jest standardową realizacją fonemu |n| w angielszczyźnie), zaś [ŋ] występuje np. w wygłosie takich wyrazów angielskich, jak: *doping*, *surfing*, *dancing(-room)* czy *wrong*. W języku polskim głoski te występują np. w słowach *Andrzej* [aṇḍżei̯] czy *tango* [taŋgo].

| | | | |
|---|---|---|---|
| trąbka [om] | bęben [em] | dąb [om] | sęp [em] |
| zając [on] | ksiądz [on] | sędzia [eń] | łabędź [eń] |
| pączki [oṇ] | tęcza [eṇ] | pociąg [oṇ] | rękawiczki [eṇ] |

21. Proszę dopisać słowa: *dzięcioł*, *gąbka*, *gołąb*, *kąt*, *kolęda*, *piąty*, *pięć*, *pięta*, *sąd*, *skąpy*, *zakręt*, *żołędzie* do odpowiednich schematów obrazujących sposób realizacji fonicznej *ę* i *ą* w środku wyrazów:

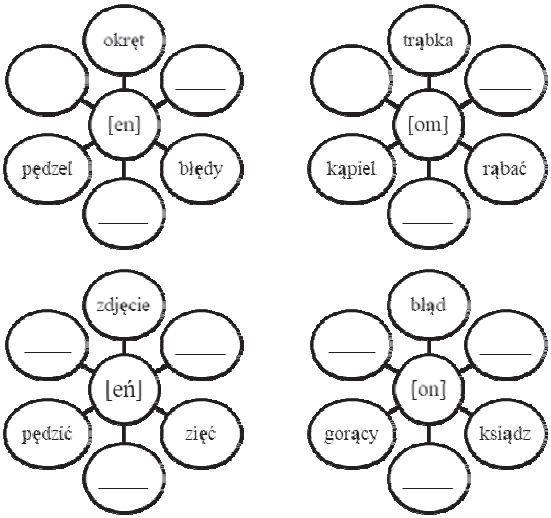


22. Proszę poprosić nauczyciela o dwukrotne wymówienie podanych rzeczowników i liczebników. Proszę zapisać w nagłówku tabeli dźwięki (pojedyncze lub ich kombinacje), które odpowiadają występującym w nich literom *ą* i *ę*:

| [ __ ] | [ __ ] | [ __ ] | [ __ ] – [ __ ] | [ __ ] |
|---|---|---|---|---|
| piątka | pięć | piętnaście | pięćdziesiąt | pięćset |
| dziewiątka | dziewięć | dziewiętnaście | dziewięćdziesiąt | dziewięćset |

23. Proszę wymówić samodzielnie pod kierunkiem nauczyciela wyrazy z poprzedniego ćwiczenia.
24. Pod kierunkiem nauczyciela proszę głośno odczytać podane liczby:
    a) 15, 50, 55, 500, 505, 515, 550, 555;
    b) 19, 90, 99, 900, 909, 919, 990, 999;
    c) 59, 95, 509, 905, 559, 995, 595, 959.
25. Proszę podać koledze bądź koleżance na żywo lub przez telefon przepis na szybką potrawę, używając połączeń z liczebnikami *pięć* i *piętnaście* (np. *przepis na 5 porcji*, *ugotować 5 jajek*, *dodać 15 dag sera*, *smażyć 15 min*).
26. Proszę odmienić w czasie przyszłym czasownik *być*. Następnie proszę z pomocą nauczyciela głośno przeczytać wszystkie te formy i zanotować obok każdej z nich, dźwięki (kombinacje dźwięków), które koduje litera *ę* znajdująca się w środku tych form:

| **osoba** | **liczba pojedyncza** | **wymowa** | **osoba** | **liczba mnoga** | **wymowa** |
|---|---|---|---|---|---|
| 1. | *będę* | [ *en* ] | 1. | *będziemy* | [ *eń* ] |
| 2. | | [ __ ] | 2. | | [ __ ] |
| 3. | | [ __ ] | 3. | | [ __ ] |

27. Proszę głośno odczytać nazwy elementów wyglądu i anatomii człowieka, które przedstawiono na obrazkach i oznaczono strzałką. Proszę pamiętać o odpowiedniej wymowie głosek oznaczonych literami *ą* i *ę* w zależności od pozycji w wyrazie i sąsiedztwa z różnymi spółgłoskami:

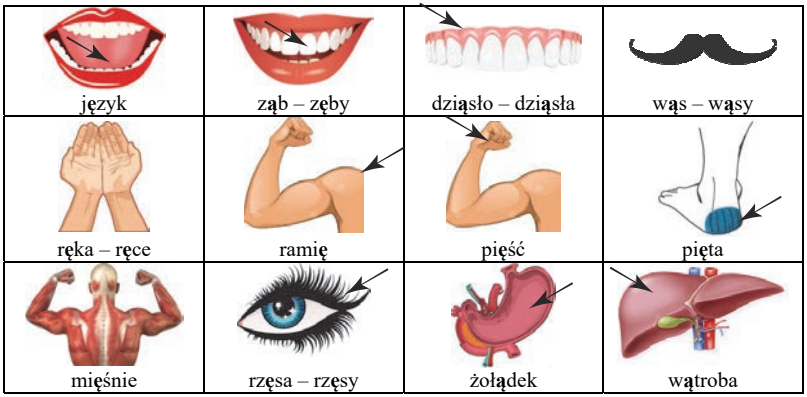


28. Proszę przeczytać na głos podany wiersz, uwzględniając prawidła poprawnej wymowy *ą* i *ę* na końcu oraz w środku wyrazów. Proszę nagrać swoją recytację na dyktafon lub smartfon, a odtwarzając, posłuchać, czy prawidłowo wymawiała Pani / wymawiał Pan dźwięki oznaczone literami *ą* i *ę*:

*Zabawiano się raz grą,*
*kto odnajdzie słówko z „ą”;*
*Jaś napisał słówek rząd,*
*a więc:*
*mąka, łąka, prąd.*
*kąt, sąsiadka, bąk, bąbelek.*
*Nie dał się zawstydzić Felek.*
*Tak napisał:*
*Mądry zając,*
*przed pogonią uciekając,*
*krążył, krążył pod Dąbrową,*
*w głąb jej umknął*
*z całą głową...*
*Staś powiedział: — A ja chcę*
*znaleźć słówka z samym „ę”.*
*Więc w zeszycie pisać będę:*
*Bęc, bęc, bęc, bęc bębni bęben.*
*Co to będzie, co to będzie,*
*gdy się zlęknie gęś na grzędzie?*
*Gęś przysiędzie grzędę tę*
*będzie gęgać gę, gę, gę.*
*Udały się rymy gęsie,*
*Klasa się ze śmiechu trzęsie.*

Roman Pisarski, *Wiersz z „ą” i „ę”*